# Válvula de compuerta de cuña plana modelo AS03





**Descripción:**

Las válvulas de compuerta se utilizan para abrir y cerrar de forma controlada un sistema de tuberías.

**Características del producto**:

- Aptas para **fluidos gaseosos y líquidos,** tanto neutros como no neutros
- Prácticamente no requieren mantenimiento
- Se recomienda la posición de montaje vertical con el vástago orientado hacia arriba

**Conexión:**
DN50, DN65, DN80, DN100, DN125, DN150, DN200, DN250, DN300, DN350, DN400, DN500

**Temperatura:**
De -10 °C a 400 °C
– según la versión

**Presión:**
hasta 16,0 bar
– según la versión

**Modelo AS03**

| | | |
|---|---|---|
| **Tipo constructivo:** | Válvula de compuerta de cuña plana | |
| **Modelo:** | **AS0300 de acero fundido** | **AS0301 Acero inoxidable** |
| **Material del cuerpo:** | Acero fundido 1.0619N | Acero inoxidable 1.4408 / CF-8M |
| **Material del husillo:** | Acero inoxidable 1.4021 / AISI 420 | Acero inoxidable 1.4401 / AISI 316 |
| **Husillo:** | externo y ascendente | externo y ascendente |
| **Material del accesorio** | Acero fundido 1.0619N | Acero inoxidable 1.4408 / CF-8M |
| **Presión nominal** | PN10/PN16 | PN10/PN16 |
| **Material de la cuña:** | Acero fundido 1.0619N | Acero inoxidable 1.4571 / AISI 316 TI |
| **Material del volante:** | Acero al carbono 1.0036 | Acero al carbono 1.0036 |
| **Volante:** | no ascendente | no ascendente |
| **Junta:** | Grafito | Grafito |
| **Montaje:** | Preferiblemente en posición vertical en tuberías horizontales<br>Hasta DN200, es posible la posición de montaje inclinada u horizontal en tuberías | |

**Observaciones:**
La variante de acero fundido AS0300 con recubrimiento protector RAL5015, 40-60 la categoría de corrosividad C1 según la norma DIN EN ISO 12944, parte 2 (duración
Válvula conforme a la Directiva PED 2014/68/UE
TA-Aire 2021, homologada según la norma DIN EN ISO 15848
AD2000 A4
Prueba final según la norma DIN EN 12266
Resistencia al agua PN*1,5; estanqueidad en el asiento: agua PN*1,1

| | |
|---|---|
| **Longitud entre caras:** | Según la norma DIN EN 558-1, serie básica 14 |
| **Dimensiones brida:** | Según la norma DIN EN 1092-1 |
| **Junta estanqueidad:** | Según la norma DIN EN 1092-1, modelo B1 |

## Relación presión-temperatura:

Los valores intermedios de las presiones máximas de servicio pueden calcularse mediante interpolación lineal entre los valores de temperatura inmediatamente inferiores y superiores.

| Según la norma DIN EN 1092-1 | | -10 °C | 20 °C | 120 °C | 150 °C | 200 °C | 250 °C | 300 °C | 350 °C | 400 °C |
|---|---|---|---|---|---|---|---|---|---|---|
| Acero fundido 1.0619N | 10 bar | 10 | 10 | 9,2 | 8,8 | 8,3 | 7,6 | 6,9 | 6,4 | 5,9 |
| Acero fundido 1.0619N | 16 bar | 16 | 16 | 16 | 15,3 | 14 | 13 | 11 | 10,2 | 9,5 |

| según la norma DIN EN 1092-1 | | -10 °C | 20 °C | 120 °C | 150 °C | 200 °C | 250 °C | 300 °C | 350 °C | 400 °C |
|---|---|---|---|---|---|---|---|---|---|---|
| Acero inoxidable 1.4408 | 10 bar | - | 10 | - | 9 | 8,4 | 7,9 | 7,4 | 7,1 | 6,8 |
| Acero inoxidable 1.4408 | 16 bar | 16 | 16 | 16 | 14,5 | 13,4 | 12,7 | 11,8 | 11,4 | 10,9 |

## Materiales:

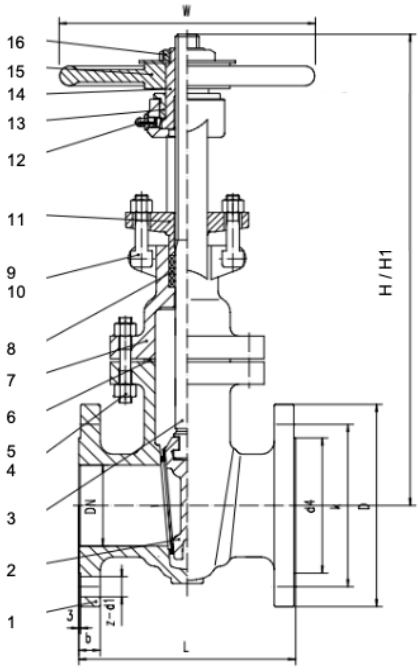


| N.º | Denominación | Material AS0300 Acero fundido | Material AS0301 Acero inoxidable 1.4408 |
|---|---|---|---|
| 1 | Carcasa | GP240GH+N / 1.0619N | GX5CrNoMo1991102 / 1.4408 |
| 1.1 | Superficie de | Estelita | Estelita |
| 2 | Cuña | GPH240GH+N / 1.0619N | GX5CrNoMo1991102 / 1.4408 |
| 2.1 | Superficie de | 13Cr | GX5CrNoMo1991102 / 1.4408 |
| 3 | Husillo | X20Cr13 / 1.4021 | X5CrNiMo17-12-2 / 1.4401 |
| 4 | Perno roscado | 25CrMo4 / 1.7218 | A4-70 |
| 5 | Tuerca | 25CrMo4 / 1.7218 | A4 |
| 6 | Junta | Grafito | Grafito |
| 7 | Tapa | GP240GH+N / 1.0619N | GX5CrNoMo1991102 / 1.4408 |
| 8 | Empaquetadura | Grafito | Grafito |
| 9 | Tornillo abatible | 25CrMo4 / 1.7218 | A4-70 |
| 10 | Tuerca hexagonal | Ck35 / 1.1181 | A4 |
| 11 | Gafas para | GP240GH+N / 1.0619N | GX5CrNoMo1991102 / 1.4408 |
| 12 | Casquillo roscado | GP240GH+N / 1.0619N | GJS-400-15 / 0.7040 |
| 13 | Boquilla de | - | - |
| 14 | Volante | Acero al carbono / | Acero al carbono / 1.0036 |
| 15 | Tuerca del volante | C35E / 1.1181 | C35E / 1.1181 |
| 16 | Accesorio de | GP240GH+N / 1.0619N | GX5CrNoMo1991102 / 1.4408 |

La ilustración es válida para DN50 a DN350

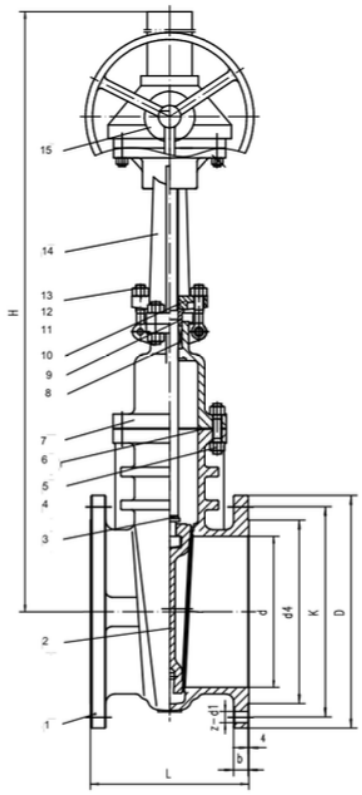


| Pos. | Denominación | Material AS0300<br>Acero fundido 1.0619N | Material AS0301<br>Acero inoxidable 1.4408 |
|---|---|---|---|
| 1 | Carcasa | GP240GH+N / 1.0619N | GX5CrNoMo1991102 / 1.4408 |
| 1.1 | Superficie de sellado | Estelita | Estelita |
| 2 | Cuña | GP240GH+N / 1.0619N | GX5CrNoMo1991102 / 1.4408 |
| 2,1 | Superficie de sellado | 13Cr | GX5CrNoMo1991102 / 1.4408 |
| 3 | Husillo | X20Cr13 / 1.4021 | X5CrNiMo17-12-2 / 1.4401 |
| 4 | Perno roscado | 25CrMo4 / 1.7218 | A4-70 |
| 5 | Tuerca | 25CrMo4 / 1.7218 | A4 |
| 6 | Junta | Grafito | Grafito |
| 7 | Cubierta | GP240GH+N / 1.0619N | GX5CrNoMo1991102 / 1.4408 |
| 8 | Junta | Grafito | Grafito |
| 9 | Tornillo abatible | 25CrMo4 / 1.7218 | A4-70 |
| 10 | Gafas de | GP240GH+N / 1.0619N | GX5CrNoMo1991102 / 1.4408 |
| 11 | Perno roscado | 25CrMo4 / 1.7218 | A4-70 |
| 12 | Tuerca | Ck35 / 1.1181 | A4 |
| 13 | Perno | - | A4-70 |
| 14 | Accesorio de | GP240GH+N / 1.0619N | GX5CrNoMo1991102 / 1.4408 |
| 15 | Reductor | C35E / 1.1181 | C35E / 1.1181 |

La ilustración es válida para DN400 a DN500

## Dimensiones:

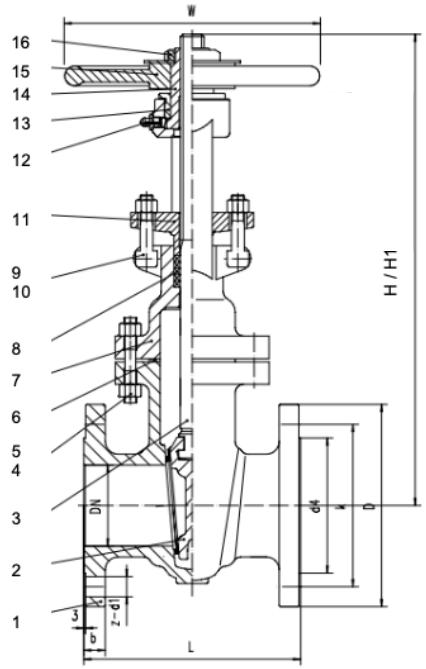


La ilustración es válida para DN50 a DN350
DN400 a DN500

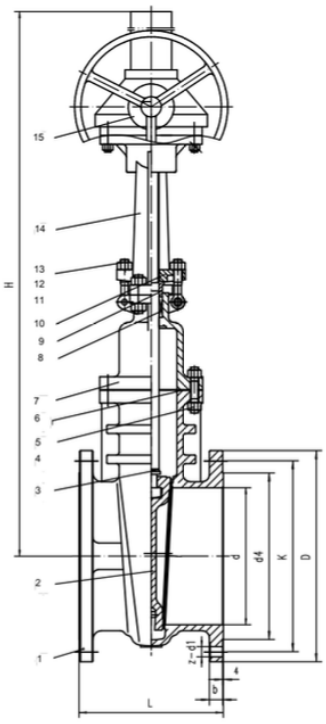


La ilustración es válida para

# Ficha técnica

| | DN | 50 | 65 | 80 | 100 | 125 | 150 | 200 | 250 | 300 | 350 | 400 | 500 |
|---|---|---|---|---|---|---|---|---|---|---|---|---|---|
| PN10/PN16 | PN | 16 | 16 | 16 | 16 | 16 | 16 | 10 | 10 | 10 | 10 | 10 | 10 |
| | W | 200 | 200 | 260 | 280 | 250 | 300 | 315 | 400 | 500 | 500 | 530 | 530 |
| | L | 150 | 170 | 180 | 190 | 200 | 210 | 230 | 250 | 270 | 290 | 310 | 350 |
| | H (cerrado) | 325 | 375 | 420 | 470 | 535 | 600 | 800 | 950 | 1150 | 1400 | 1850 | 2150 |
| | H1 (abierto) | 390 | 455 | 520 | 580 | 680 | 760 | 930 | 1130 | 1320 | 1600 | - | - |
| | D | 165 | 185 | 200 | 220 | 250 | 285 | 340 | 395 | 445 | 505 | 565 | 670 |
| | k | 125 | 145 | 160 | 180 | 210 | 240 | 295 | 350 | 400 | 460 | 515 | 620 |
| | d4 | 102 | 122 | 138 | 158 | 188 | 212 | 268 | 320 | 370 | 430 | 482 | 585 |
| | b | 18 | 18 | 20 | 20 | 22 | 22 | 24 | 26 | 26 | 26 | 26 | 28 |
| | f | 3 | 3 | 3 | 3 | 3 | 3 | 3 | 3 | 4 | 4 | 4 | 4 |
| | n ×∅ d2 | 4x18 | 4 × 18 | 8 × 18 | 8 × 18 | 8 × 18 | 8x22 | 8x22 | 12x22 | 12x22 | 16x22 | 16x26 | 20x26 |
| | Sp ∅ | Tr18x4LH | Tr20x4LH | Tr22x5LH | Tr22x5LH | Tr26x5LH | Tr28x5LH | Tr28x5LH | Tr32x6LH | Tr36x6LH | Tr42x7LH | Tr42x7LH | Tr50x8LH |
| | Nm | 27 | 30 | 40 | 55 | 70 | 90 | 120 | 160 | 230 | 250 | 340 | 590 |
| | Recorrido | 16 | 20 | 21 | 23 | 29 | 34 | 45 | 46 | 53 | 53 | 59 | 65 |
| | Peso (kg) | 16,0 | 20,0 | 27,0 | 32,0 | 48,0 | 63,0 | 91,0 | 132,0 | 176,0 | 255,0 | 370,0 | - |

## Opciones (bajo pedido):

- Rueda dentada
- Junta de PTFE
- Indicador de posición

## N.º de artículo:

| Versión | Clase de presión | Material | Conexión | Tamaño |
|---|---|---|---|---|
| **AS03 – Válvula de compuerta plana** | **0 – PN10/PN16*** | **0 – Acero fundido 1.0619N**<br>1 – Acero inoxidable 1.4408 | **00 – Brida** | 08 – DN50<br>09 – DN65<br>10 – DN80<br>11 – DN100<br>**12 – DN125**<br>13 – DN150<br>14 – DN200<br>15 – DN250<br>16 – DN300<br>17 – DN350<br>18 – DN400<br>20 – DN500 |

**Ejemplo n.º AS03010012:**

| AS03 | 0 | 1 | 00 | 12 |
|---|---|---|---|---|

Válvula de compuerta plana de acero fundido
Clase de presión: PN10/16
Material: Acero fundido 1.0619N
Conexión:Brida
Tamaño: DN125

*PN16 hasta DN150, PN10 a partir de DN200

La imagen es orientativa; nos reservamos el derecho a realizar modificaciones técnicas y dimensionales.