Válvula de compuerta de cuña plana modelo AS04



Descripción:

Las válvulas de compuerta de cuña plana se utilizan para abrir y cerrar de forma controlada un sistema de tuberías.

Características del producto:

- Aptas para **fluidos líquidos** neutros **(fluidos del grupo 2)**
- Con cuña recubierta de goma
- Estanqueidad blanda

Conexión:
DN40, DN50, DN65, DN80, DN100, DN125, DN150, DN200, DN250, DN300, DN350, DN400, DN500, DN600

Temperatura:
De -10 °C a 70 °C

Presión:
hasta 16,0 bar
– según la versión

Modelo AS04	
Material del cuerpo:	Fundición dúctil 0.7050 / 65-45-12
Material del vástago:	Acero inoxidable 1.4021 / AISI 420
Husillo:	interior y no ascendente
Presión nominal:	PN16
Material de la cuña:	Fundición dúctil 0.7050 / 65-45-12
Material del volante:	Acero al carbono 1.0036
Volante:	no ascendente
Junta:	EPDM NBR
Temperatura de	De -10 °C a 70 °C
Presión máxima de servicio:	16 bar
Instalación:	Inclinado no más de 30° respecto a la vertical
Observaciones:	Recubrimiento epoxi por dentro y por fuera Válvula conforme a la Directiva PED 2014/68/UE Prueba final conforme a la norma DIN EN 12266 Resistencia al agua PN*1,5 Estanqueidad en el asiento: agua PN*1,1
Longitud entre caras:	Según la norma DIN EN 558-1, serie básica 14
Dimensiones de la brida:	Según la norma DIN EN 1092-2
Junta de estanqueidad:	Según la norma DIN EN 1092-2, modelo B

Materiales:

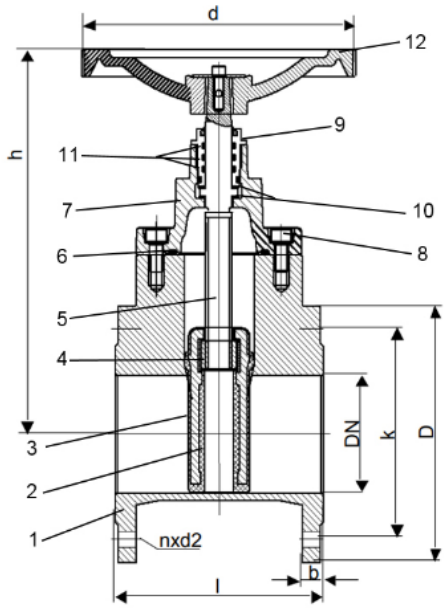

La ilustración es válida para DN50 a DN350

Pos.	Denominación	Material
1	Carcasa	EN-GJS-500-7 / 0.7050
2	Cuña	EN-GJS-500-7 / 0.7050
3	Cubierta de la cuña	EPDM o NBR
4	Tuerca del husillo	Latón
5	Husillo	X20Cr13 / 1.4021
6	Junta	EPDM O NBR
7	Tapa	EN-GJS-500-7 / 0.7050
8	Tornillo Allen	8.8 / DIN 912
9	Casquillo guía	Latón
10	Junta	Nailon 66
11	Junta tórica	NBR
12	Volante	Acero al carbono / 1.0036

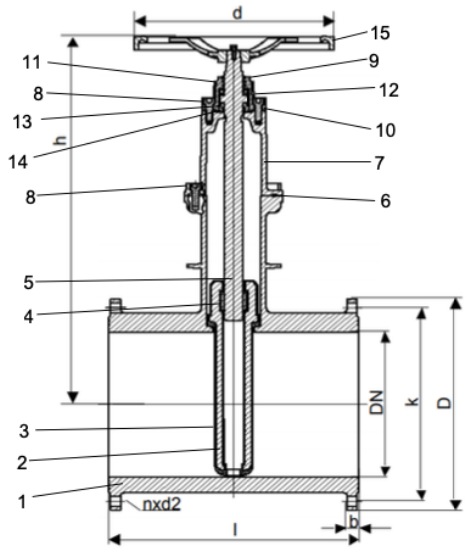

La ilustración corresponde a los tamaños DN400 a DN600

Pos.	Denominación	Material
1	Carcasa	EN-GJS-500-7 / 0.7050
2	Cuña	EN-GJS-500-7 / 0.7050
3	Cubierta de la cuña	EPDM o NBR
4	Tuerca del husillo	Latón
5	Husillo	X20Cr13 / 1.4021
6	Junta	EPDM O NBR
7	Tapa	EN-GJS-500-7 / 0.7050
8	Tornillo Allen	8.8 / DIN 912
9	Casquillo guía	EN-GJS-500-7 / 0.7050
10	Junta	Nailon 66
11	Junta tórica	NBR
12	Rodamiento de bolas	Acero
13	Tuerca de	Latón
14	Junta	EPDM
15	Volante	Acero al carbono / 1.0036

Dimensiones:

	DN	40	50	65	80	100	125	150	200	250	300	350	400	500	600
PN16	d	170	170	200	200	220	250	250	300	360	360	360	500	500	500
	l	140	150	170	180	190	200	210	230	250	270	290	310	350	390
	h	250	250	289	290	325	363	400	558	664	730	730	1014	1207	1359
	D	150	165	185	200	220	250	285	340	405	460	520	580	715	840
	k	110	125	145	160	180	210	240	295	355	410	470	525	650	770
	b	19	19	19	19	19	19	19	20	22	24,5	26,5	28	31,5	36
	n x∅ d2	4x19	4x19	4x19	8x19	8x19	8x19	8x23	12x23	12x28	12x28	16x28	16x32	20x31	20x37
	Sp ∅	18	18	20	20	23	23	23	29	33	33	33	36,3	40,7	40,7
	Nm	35	35	40	45	55	90	100	200	210	220	220	350	500	600
	∅ Volante	170	170	200	200	220	250	250	300	360	360	360	500	500	500
	Recorrido	4	4	4	4	5	5	5	6	6	6	6	7	8	8
	Peso (kg)	10,1	11,0	15,9	17,5	20,5	29,8	36,1	57,4	93,0	124,8	145,0	267,0	508,0	677,0

Opciones (bajo pedido):

- Con rueda dentada
- Brida ISO (se suministra sin Volante / apto para el montaje de un accionamiento eléctrico)
- Juego de montaje

N.º de artículo:

Versión	Clase de presión	Material	Conexión	Junta	Tamaño
AS04 - Válvula de compuerta plana	**1 – PN16**	**0 – Fundición dúctil 0.7050**	**0 – Brida**	**0 – EPDM** 1 – NBR*	07 – DN40 08 – DN50 09 – DN65 10 – DN80 11 – DN100 **12 – DN125** 13 – DN150 14 – DN200 15 – DN250 16 – DN300 17 – DN350 18 – DN400 20 – DN500 21 – DN600
Ejemplo n.º AS04100112					
AS04	**1**	**0**	**0**	**0**	**12**

Válvula de compuerta plana de Fundición dúctil

Clase de presión: PN16
Material: Fundición dúctil 0.7050
Conexión: Brida
Junta: EPDM
Tamaño: DN125

*Junta de NBR solo para diámetros nominales de DN50 a DN250

La imagen es orientativa; nos reservamos el derecho a realizar modificaciones técnicas y dimensionales.