Válvula de compuerta de cuña plana DVGW para agua potable, modelo AS05



Descripción:

Las válvulas de compuerta de cuña plana se utilizan para abrir y cerrar de forma controlada un sistema de tuberías.

Características del producto:

- Aptas para **fluidos** neutros **líquidos**
- **con cuña y volante recubiertos de goma**
- Estanqueidad blanda
- Par reducido
- Sellado del vástago con 3 juntas tóricas

Conexión:
DN50, DN65, DN80, DN100, DN125, DN150, DN200, DN250, DN300, DN350, DN400, DN500

Temperatura:
De -10 °C a 60 °C

Presión:
hasta 16,0 bar
– según la versión

Modelo AS05

Material del cuerpo:	Fundición dúctil 0.7040 / 60-40-18
Material del vástago:	Acero inoxidable 1.4021 / AISI 420
Husillo:	interior y no ascendente
Presión nominal:	PN16
Material de la cuña:	Fundición dúctil 0.7040 / 60-40-18
Junta:	EPDM
Tª funcionamiento:	De -10 °C a 60 °C
Presión máx. servicio:	16 bar
Instalación:	Según la norma EN 558-1, series 14 y 15

Observaciones:
Patas deslizantes de plástico en la Cuña
Válvula de cierre con estanqueidad blanda según la norma EN 1171
Válvula conforme a la Directiva PED 2014/68/UE
Prueba final conforme a la norma DIN EN 12266
Resistencia al agua PN*1,5
Estanqueidad en el asiento: agua PN*1,1

Longitud entre caras:	Según la norma DIN EN 558-1, serie básica 14
Dimensiones brida:	Según la norma DIN EN 1092-2
Junta estanqueidad:	Según la norma DIN EN 1092-2, modelo B

Ficha técnica

Materiales:

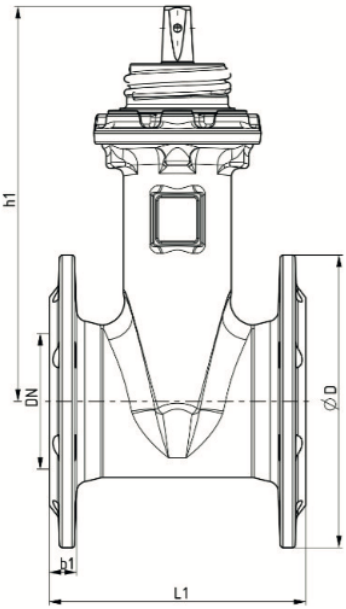

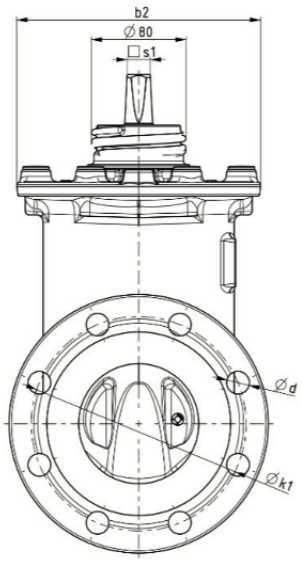

Denominación	Material
Carcasa	EN-GJS-400-15 / 0.7040
Cuña	EN-GJS-400-15 / 0.7040
Tornillos de la tapa	Acero inoxidable A2 EN ISO 3506
Husillo	Acero inoxidable 1.4021
Tuerca del husillo	Latón CW 614 N

A partir de

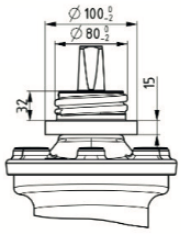

Dimensiones:

	DN	50	65	80	100	125	150	200	250	300	350	400	500
PN16	PN	16	16	16	16	16	16	16	16	16	16	16	16
	s1	14	17	17	19	19	19	24	27	27	32	32	32
	L1	150	170	180	190	200	210	230	250	270	290	310	350
	h1	210	235	265	293	343	380	465	573	675	820	820	1040
	b2	151	165	172	204	248	278	362	430	485	585	585	730
	D	165	185	200	220	250	285	340	400	455	520	580	715
	k1	125	145	160	180	210	240	295	355	410	470	525	650
	b1	19	19	19	19	18	19	20	22	24,5	26,5	28	31
	n ×∅ d	4x19	4x19	8x19	8x19	8x19	8x23	12x23	12x28	12x28	16x28	16x31	20x34
	∅ Volante	200	250	250	300	300	300	400	500	500	600	600	800
	Nm	30	30	35	40	65	80	120	140	220	280	300	320
	Peso (kg)	9,0	11,2	13,8	16,6	24,0	31,0	57,0	93,2	134,1	212,0	226,0	438,0

Opciones (bajo pedido):

- Con rueda dentada
- Junta de NBR
- Brida ISO (se suministra sin Volante / apta para el montaje de un accionamiento eléctrico)
- Brida de montaje
- Juego de montaje

N.º de artículo:

Versión	Clase de presión	Material	Conexión	Tamaño
AS05 – Válvula de compuerta plana	**1 – PN16**	**0 – Fundición dúctil 0.7040**	**00 – Brida**	08 – DN50 09 – DN65 10 – DN80 11 – DN100 **12 – DN125** 13 – DN150 14 – DN200 15 – DN250 16 – DN300 17 – DN350 18 – DN400 20 – DN500

Ejemplo n.º AS05100012

AS05	**1**	**0**	**00**	**12**

Válvula de compuerta plana de Fundición dúctil
Clase de presión: PN16
Material: Fundición dúctil 0.7040
Conexión: Brida
Tamaño: DN125

La imagen es orientativa; nos reservamos el derecho a realizar modificaciones técnicas y dimensionales.