Válvula de compuerta de cuña plana de fundición gris MODELO AS06



Descripción:

Las válvulas de compuerta se utilizan para abrir y cerrar de forma controlada un sistema de tuberías.

Características del producto:

- Aptas para **fluidos** neutros **(grupo de fluidos 2)**
- con husillo exterior o interior
- Material del cuerpo: fundición gris EN-GJL-250

Conexión:	**Temperatura:**	**Presión:**
DN40, DN50, DN65, DN80, DN100, DN125, DN150, DN200, DN250, DN300	De -10 °C a 150 °C	hasta 10,0 bar

Tipo constructivo:	Válvula de compuerta de cuña plana
Material del cuerpo:	Fundición gris 0.6025 / EN-GJL-250
Material del vástago:	Acero inoxidable 1.4021 / AISI 420
Eje:	**Externo y ascendente o interno y no ascendente**
Presión nominal:	PN10
Material de la cuña:	DN40 – DN100: Acero al carbono + Acero inoxidable 1.4307 / 304L DN125 – DN300: fundición gris 0.6025 / EN-GJL-250
Material del volante:	Fundición gris 0.6025 / EN-GJL-250
Volante:	No ascendente
Junta:	Fasit 205
Montaje:	En tuberías horizontales, con el husillo orientado verticalmente hacia arriba

Observaciones:	Resina de fenol y aceite recubierta con fosfato de zinc y pintura exterior Gris RAL Válvula conforme a la Directiva PED 2014/68/UE Prueba final según la norma DIN EN 12266, clase de fugas A Resistencia al agua PN*1,5; estanqueidad en el asiento: agua PN*1,1
Longitud entre caras:	Según la norma DIN EN 558-1, serie básica 14
Dimensiones brida:	Según la norma DIN EN 1092-2
Junta de estanqueidad:	Según la norma DIN EN 1092-2, modelo B

Relación presión-temperatura:

Los valores intermedios de las presiones máximas de servicio pueden calcularse mediante interpolación lineal entre los valores de temperatura inmediatamente inferiores y superiores.

Según la norma DIN EN 1092-2	-10 °C	20 °C	120 °C	150 °C
Fundición gris 0,6025	10 bar	10 bar	10 bar	8 bar

Materiales:

Versión con husillo exterior:

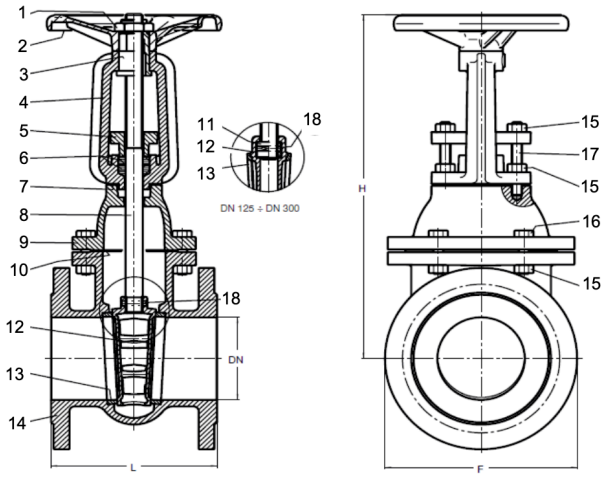

Pos.	Denominación	Material
1	Tuerca de seguridad	Latón CW614N
2	Volante	Fundición gris 0.6025 / EN-GJL-
3	Tuerca	Latón fundido CB 754-S GM
4	Estribo	Fundición gris 0.6025 / EN-GJL-
5	Casquillo de	Fundición gris 0.6025 / EN-GJL-
6	Empaquetadura	PTFE
7	Junta	Fasit 205 sin amianto
8	Husillo	Acero inoxidable 1.4006 / AISI
9	Tapa de la carcasa	Fundición gris 0.6025 / EN-GJL-
10	Junta	Fasit 205 sin amianto
11	Tuerca	Acero al carbono A105
12	Cuña (DN40 – DN100)	Acero al carbono A105 + Acero inoxidable 1.4307 / AISI
12	Cuña (DN125 –	Fundición gris 0.6025 / EN-GJL-
13	Asiento	Acero inoxidable 1.4307 / AISI
14	Carcasa	Fundición gris 0.6025 / EN-GJL-
15	Tornillo	Acero al carbono galvanizado
16	Tornillo	Acero al carbono galvanizado
17	Rosca larga	Acero al carbono galvanizado
18	Pasador	Acero inoxidable 1.4401 / AISI

Dimensiones:

Versión con husillo exterior:

	DN	40	50	65	80	100	125	150	200	250	300
PN10	PN	10	10	10	10	10	10	10	10	10	10
	F	150	165	185	200	220	250	285	340	395	445
	L	140	150	170	180	190	200	210	230	250	270
	H	265	275	335	355	400	495	585	700	830	960
	∅ Volante	150	150	175	175	200	200	225	225	250	300
	Giros (abierto/cerrado)	10	12,5	16	20	25	25	30	40	50	60
	Nm	30	30	35	35	40	45	45	60	65	70
	Valor KVS	107	250	430	790	1250	1960	2790	2880	4306	6380
	Peso (kg)	10	12	16	20	28	33	43	72	100	134

Materiales:

Versión con husillo interior:

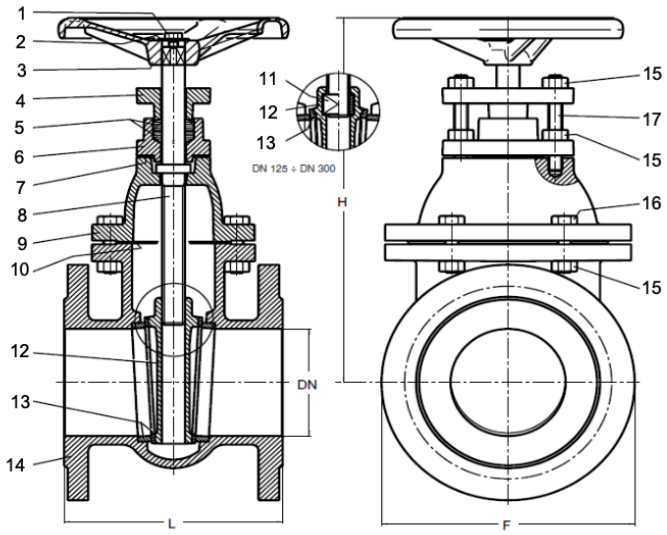

Pos.	Denominación	Material
1	Tornillo	Acero al carbono 8.8
2	Arandela	Acero al carbono galvanizado
3	Volante	Fundición gris 0.6025 / EN-GJL-
4	Casquillo de	Fundición gris 0.6025 / EN-GJL-
5	Empaquetadura	PTFE
6	Casquillo de	Fundición gris 0.6025 / EN-GJL-
7	Junta	Fasit 205 sin amianto
8	Husillo	Acero inoxidable 1.4006 / AISI
9	Tapa de la carcasa	Fundición gris 0.6025 / EN-GJL-
10	Junta	Fasit 205 sin amianto
11	Tuerca	Acero al carbono A105
12	Cuña (DN40 – DN100)	Acero al carbono A105 + Acero inoxidable 1.4307 / AISI
12	Cuña (DN125 –	Fundición gris 0.6025 / EN-GJL-
13	Asiento	Acero inoxidable 1.4307 / AISI
14	Carcasa	Fundición gris 0.6025 / EN-GJL-
15	Tornillo	Acero al carbono 8.8
16	Tornillo	Acero al carbono 8.8
17	Rosca larga	Acero al carbono 8.8

Dimensiones:

Versión con husillo interior:

	DN	40	50	65	80	100	125	150	200	250	300
PN10	PN	10	10	10	10	10	10	10	10	10	10
	F	150	165	185	200	220	250	285	340	395	445
	L	140	150	170	180	190	200	210	230	250	270
	H	230	245	290	315	355	415	460	545	635	725
	∅ Volante	125	150	175	175	200	200	225	225	250	300
	Giros (abierto/cerrado)	10	12,5	16	20	25	25	30	40	50	60
	Nm	30	30	35	35	40	45	45	60	65	70
	Valor KVS	107	250	430	790	1250	1960	2790	2880	4306	6380
	Peso (kg)	9	11	15	18	22	31	40	60	85	135

Opciones (bajo pedido):

- Recubrimiento epoxi
- Versión con presión nominal PN16

N.º de artículo:

Versión	Clase de presión	Material	Conexión	Husillo	Tamaño
AS06 – Válvula de compuerta plana	**0 – PN10**	**0 – Fundición gris 0.6025**	**0 – Brida**	**0 – exterior** 1 – interno	07 – DN40 08 – DN50 09 – DN65 10 – DN80 11 – DN100 **12 – DN125** 13 – DN150 14 – DN200 15 – DN250 16 – DN300
Ejemplo n.º AS06000012					
AS06	**0**	**0**	**0**	**0**	**12**

Válvula de compuerta plana de fundición gris
Clase de presión: PN10
Material: Fundición gris 0.6025
Conexión:Brida
Husillo: externo
Tamaño: DN125

Imagen orientativa; nos reservamos el derecho a realizar modificaciones técnicas y dimensionales.