Válvula de cierre de rosca con EPDM, modelo AS07

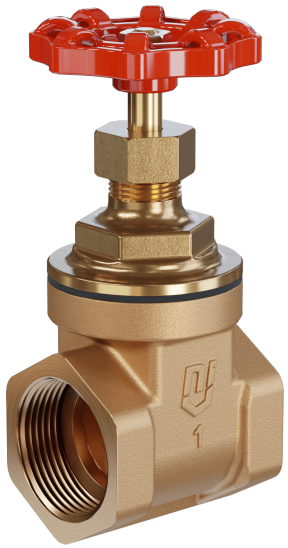

Descripción:

Las válvulas de cierre sirven para abrir y cerrar de forma controlada un sistema de tuberías.

Características del producto:

- Apto para **agua**
- Husillo y Volante no ascendentes
- Rosca del husillo interna
- **Cuerpo con clase, pero sin estanqueidad**
- **No aplicar en redes de extinción de incendios**

Conexión:	**Temperatura:**	**Presión:**
3/8", 1/2", 3/4", 1", 1 1/4", 1 1/2", 2", 3", 4" pulgadas	De -10 °C a 80 °C	máx. hasta 16,0 bar

Diseño constructivo:	Paso total
Material del cuerpo:	Bronce UNI EN 1982
Material del vástago:	Latón CW614N
Eje:	Giratorio y no ascendente
Material de la cuña:	Latón EN1982
Material de la junta:	EPDM
Material del volante:	Aluminio
Presión nominal:	PN16
Temperatura:	De -10 °C a +80 °C
Conexión:	Rosca hembra BSP cilíndrica ISO 228-1
Clase:	0,5 % del Valor KVS

Valores KVS (m^3/h):

DN	3/8"	1/2"	3/4"	1"	1 1/4"	1 1/2"	2"	2 1/2"	3"	4"
Kvs (m^3/h)	9,2	11	29	43	81	125	220	380	490	710

Materiales:

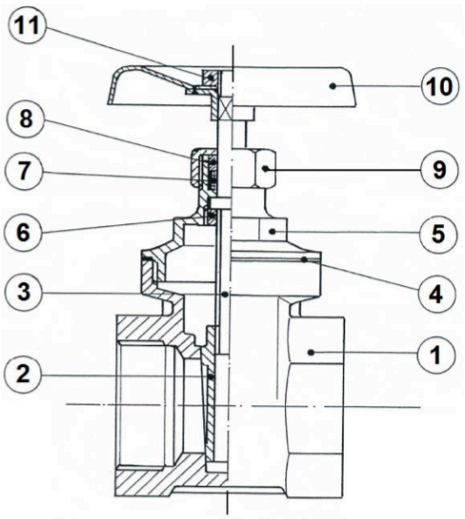

N.º	Denominación	Material
1	Carcasa	Bronce UNI EN 1982
2	Cuña	Latón EN 1982
3	Eje	Latón CW614N según la norma EN 12164
4	Junta de la tapa	Sello de fibra
5	Tapa	Latón CW617N según la norma EN 12165
6	Anillo	Latón CW614N según la norma EN 12164
7	Junta	EPDM
8	Casquillo de empaquetadura	Latón CW614N según la norma EN 12164
9	Tuerca de la junta de empaquetadura	Latón CW614N según la norma EN 12164
10	Volante	Aluminio
11	Tuerca del volante	Acero galvanizado

Dimensiones:

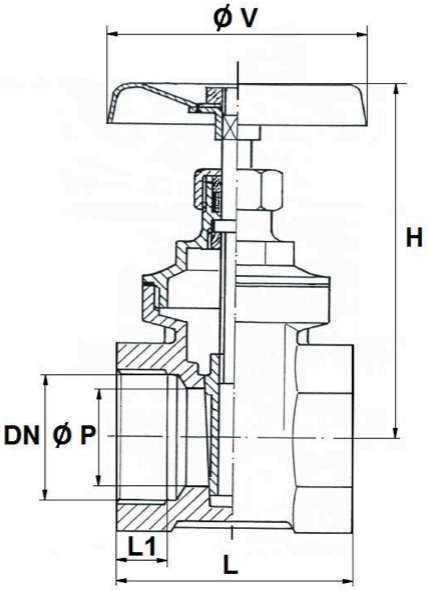

DN	3/8"	1/2"	3/4"	1"	1 1/4"	1 1/2"	2"	2 1/2"	3"	4"
Ø P	15	15	19	24	32	37	47	58	71	91
L	38	38	45	47	51	55	62	75	80	93
L1	9	9	10	11	11	13	13	16	16	20
H	69	69	78	91	108	125	145	175	200	235
Ø V	50	50	50	55	60	70	80	100	100	120
Peso (kg)	0,16	0,20	0,28	0,37	0,58	0,81	1,22	2,10	2,66	4,72

N.º de artículo:

Versión	Clase de presión	Material	Talla
AS07	**00 – PN16**	**00 – Bronce/Latón**	02 – 3/8" 03 – 1/2" 04 – 3/4" **05 – 1"** 06 – 1 1/4" 07 – 1 1/2" 08 – 2" 09 – 2 1/2" 10 – 3" 11 – 4"

Ejemplo n.º AS07000005:

AS07	**00**	**00**	**05**

Válvula de cierre con rosca
Clase de presión: PN16
Material: Bronce/Latón
Tamaño: 1"

La imagen es orientativa; nos reservamos el derecho a realizar modificaciones técnicas y dimensionales.