Válvula de mariposa MODELO AK01 / AK02

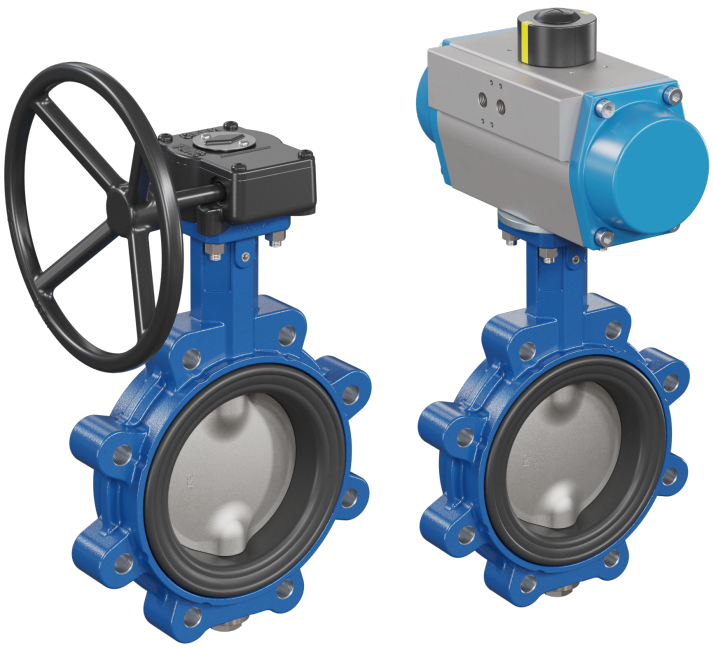

Descripción:

Las válvulas de mariposa con brida intermedia sirven para controlar el flujo de un fluido en un sistema de tuberías. El disco de la válvula puede accionarse mediante un accionamiento giratorio de 90°, ya sea de forma eléctrica, neumática de simple efecto o neumática de doble efecto.

Características del producto:

- Apto para **fluidos gaseosos y líquidos,** tanto neutros como no neutros
- Fácil mantenimiento gracias a la Unión roscada en la base de la válvula (eje dividido)
- Versión industrial
- Estanqueidad blanda
- soporte céntrico del disco, con estanqueidad bidireccional
- Posición de montaje libre; a partir de DN300 se recomienda un eje horizontal

Conexión:	**Temperatura:**	**Presión:**
DN32, DN40, DN50, DN65, DN80, DN100, DN125, DN150, DN200, DN250, DN300, DN350, DN400	De -20 °C a +200 °C, según la versión	hasta 16,0 bar – según la versión

Modelo de ojales de	Tipo Wafer
Modelo AK02: Lug:	Tipo Lug
Tipo constructivo:	Válvula de mariposa con ojales de Tipo Wafer u ojales Tipo Lug
Carcasa:	Fundición dúctil 0.7040 (GGG40) con recubrimiento epoxi de 80 µm Color de la carcasa: Azul (RAL 5005)
Disco:	Acero inoxidable 1.4408 (CF8M)
Eje:	Eje dividido 1.4021 (AISI 420)
Presión nominal:	PN16 – según la versión
Prueba de	DIN EN 12266-1, clase A
Longitud entre caras:	EN 558, serie básica 20/13; SO 5752, serie básica 20/13; API 609, tabla 2
Tipo de accionamiento:	DN32-DN100: palanca de aluminio con manguito de agarre gris (NBR DVGW-G amarillo) DN125-DN200: palanca de acero (NBR DVGW-G, Casquillo Amarillo) Recomendado a partir de DN125: reductor helicoidal DN32-DN200: Accionamiento eléctrico AN01 24-240 V CA/CC (de -20 °C a 70 °C) DN32-DN400: Accionamiento neumático AN02 de simple o doble efecto (de -20 °C a 80 °C)
Temperatura:	Tenga en cuenta los límites de temperatura de los actuadores; en caso de temperaturas instalar un Puente; para ello, póngase en contacto con nuestro departamento de ventas.
Manguito:	EPDM DVGW WRAS ACS W270 para agua potable, de -20 °C a +90 °C* NBR negro DVGW gas: de -10 °C a +60 °C FKM/FPM: de -5 °C a +200 °C EPDM HT FDA: de -5 °C a +130 °C
Registro DVGW:	EPDM para agua potable, n.º de registro DW-6201CR0174 según la norma DIN EN 1074-1/-2 NBR negro para gas, n.º de registro NG-4313CN0141 según la norma DIN EN 13774
Presión diferencial	16 bar / para DVGW gas, 10 bar

*Para la certificación DVGW se aplica un rango de temperatura de -20 °C a +40 °C

Válvula de mariposa modelo AK01 con Tipo Wafer:

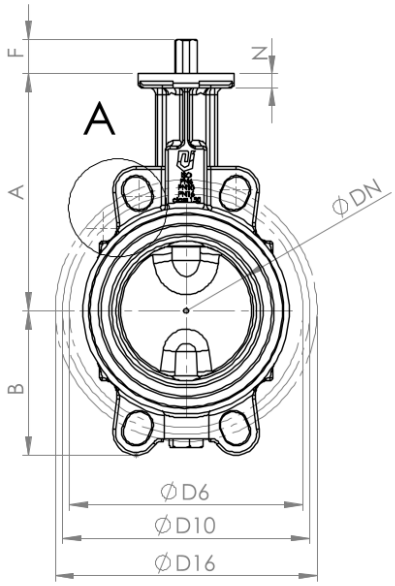

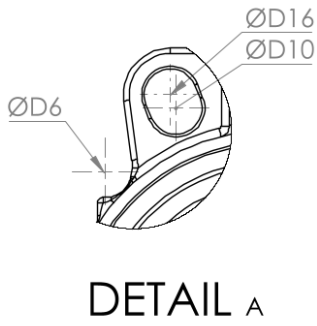

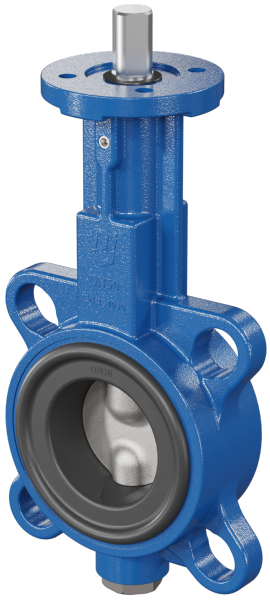

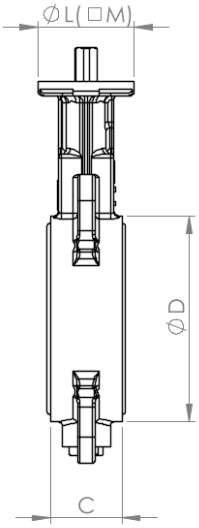

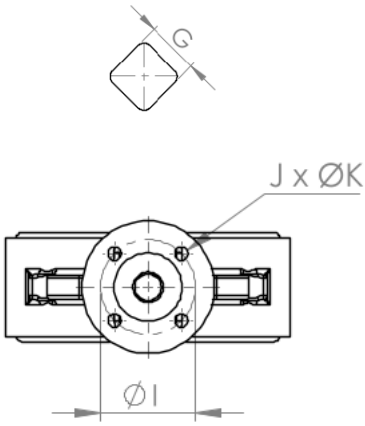

DN32-65

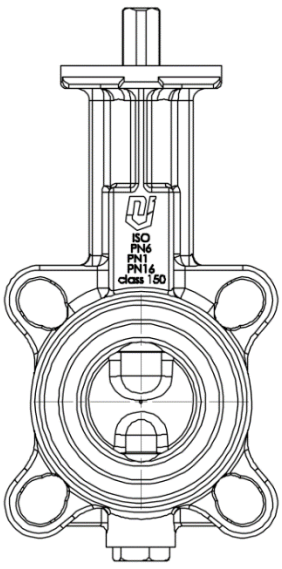

DN80-150

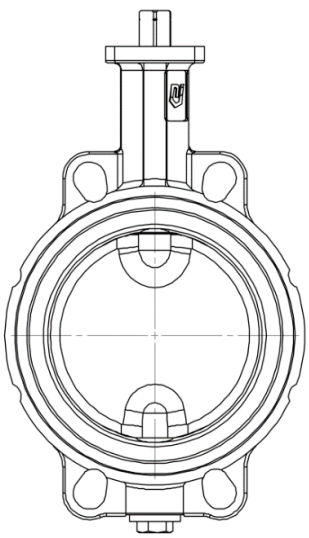

DN200-300

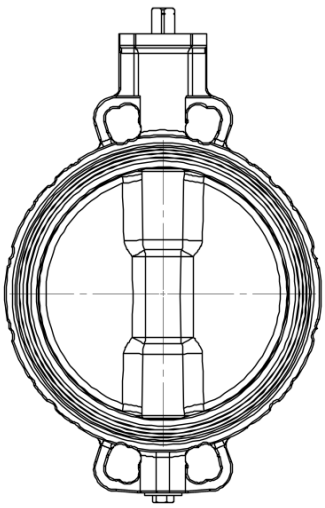

DN350-400

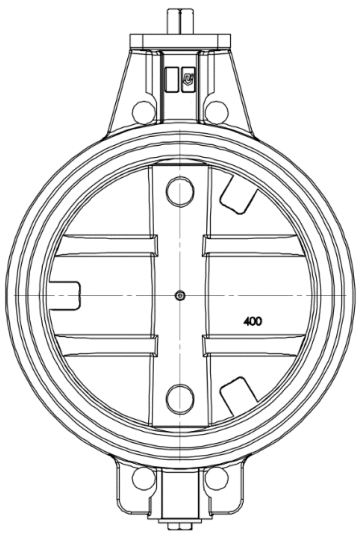

Válvula de mariposa modelo AK02 con tipo Lug:

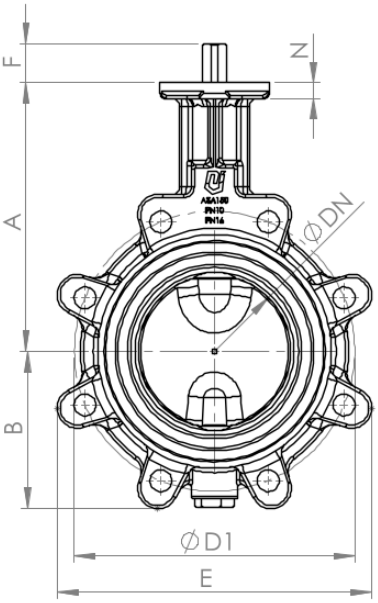

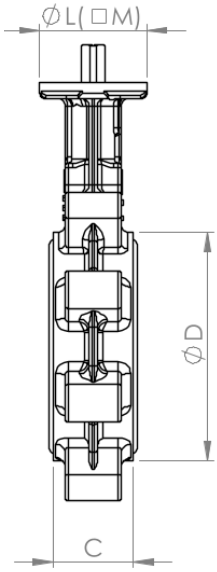

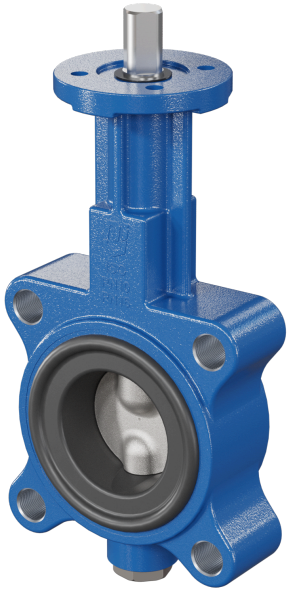

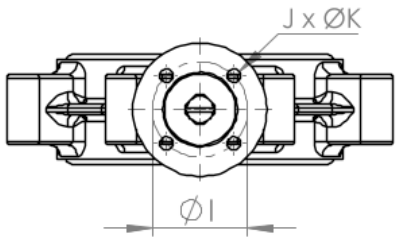

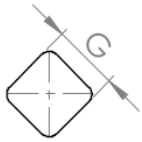

DN32-65

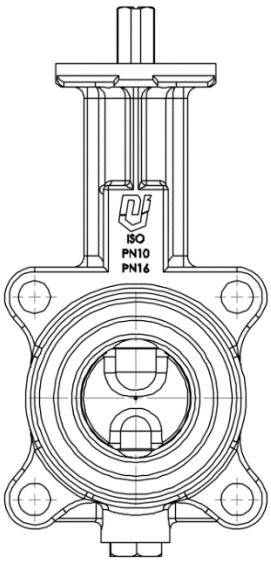

DN80-200

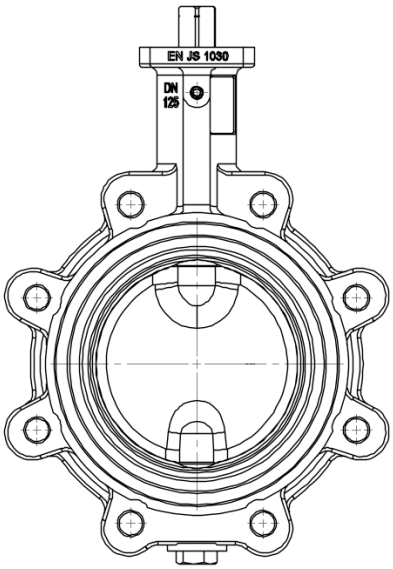

DN250-400

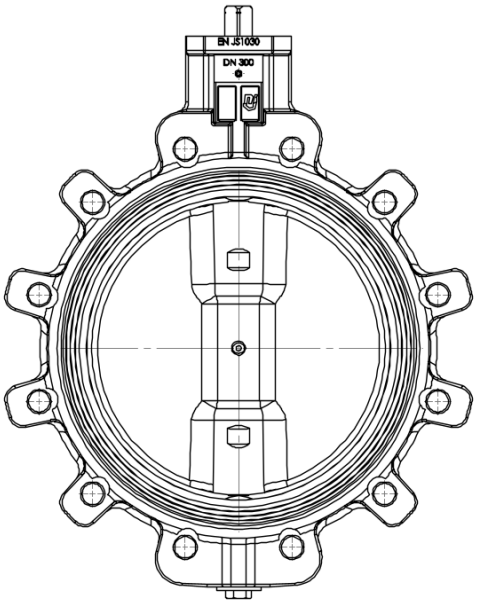

Dimensiones MODELO AK01 / AK02:

	DN		32	40	50	65	80	100	125	150	200	250	300	350	400
Válvula de mariposa, extremo del eje	A		136	136	146	154	163	173	193	205	234	270	310	325	365
	B		54	54	64	72	89	105	119	130	166	202	237	271	314
	C		33	33	43	46	46	52	56	56	60	68	78	78	102
	∅D		78	78	96	113	128	150	184	212	268	320	378	435	488
	AK01**	D_{PN6}	90	100	110	130	150	170	200	225	280	335	395	445*	495*
		D_{PN10}	100	110	125	145	160	180	210	240	295	350	400	460	515
		D_{PN16}	100	110	125	145	160	180	210	240	295	355	410	470	525
		D_{ANSI}	88,9	98,4	121	139,7	152,4	190	215,9	241	298,4	361,9	431,8	476,2*	539,8*
	AK02***	D_{PN6}	90*	100*	110*	130*	150*	170*	200*	225*	280*	335*	395*	445*	495*
		D_{PN10}	100	110	125	145	160	180	210	240	295	350	400	460	515
		D_{PN16}	100	110	125	145	160	180	210	240	295*	355*	410*	470*	525*
		D_{ANSI}	88,9*	98,4*	121*	139,7*	152,4*	190*	215,9*	241*	298,4*	361,9*	431,8*	476,2*	539,8*
	E		110	110	115	129	174	204	234	255	319	396	465	509	590
Dimensiones del eje	F		25	25	25	25	25	25	25	25	25	30	30	36	36
	G		14	14	14	14	14	14	17	17	17	22	22	27	27
Dimensiones de la brida	I		50/70	50/70	50	50	50	50	70	70	70	102	102	125	140
	J		4	4	4	4	4	4	4	4	4	4	4	4	4
	K		7	7	7	7	7	7	9	9	9	11	11	14	18
	L		--	--	70	70	70	70	--	--	--	--	--	--	--
	M		70	70	--	--	--	--	70	70	70	105	105	130	140
	N		8	8	8	8	8	8	12	12	14	17	17	17	21
Peso	AK01	Centrador	1,9	1,9	2,7	3,2	3,7	4,7	6,7	8,4	13,3	22,0	29,3	46,4	69,8
	AK02	Rosca	2,3	2,3	3,0	3,7	4,8	6,1	9,2	10,2	15,3	28,4	41,2	62,0	96,3
Brida ISO			F05/07	F05/07	F05	F05	F05	F05	F07	F07	F07	F10	F10	F12	F14
Clase de presión			PN16	PN16	PN16	PN16	PN16	PN16	PN16	PN16	PN16	PN16	PN16	PN16	PN16

***:** **azul claro «bajo pedido»**

****:** **El modelo AK01 (tipo Wafer) dispone de conexión para bridas según PN6, PN10 y PN16, así como ANSI 150, en los diámetros nominales de DN32 a DN300. A partir de ahí, la válvula tiene una conexión según PN10 y PN16.**

*****:** **El modelo AK02 (Tipo Lug) dispone de conexión para bridas según PN10-PN16 en los diámetros nominales de DN32 a DN150. A partir de ahí, la válvula tiene una conexión según PN10.**

Peso del modelo AK01:

DN	32	40	50	65	80	100	125	150	200	250	300	350	400
Clapeta	1,9	1,9	2,7	3,2	3,7	4,7	6,7	8,4	13,3	22,0	29,3	46,4	69,8
Apalancamiento	0,35	0,35	0,35	0,35	0,35	0,35	1,4	1,4	1,4	--	--	--	--
Reductor	1,2	1,2	1,2	1,2	1,2	1,2	2,2	2,2	2,2	4,2	4,2	6,5	12,0

Peso AK02:

DN	32	40	50	65	80	100	125	150	200	250	300	350	400
Clapeta	2,3	2,3	3,0	3,7	4,8	6,1	9,2	10,2	15,3	28,4	41,2	62,0	96,3
Apalancamiento	0,35	0,35	0,35	0,35	0,35	0,35	1,4	1,4	1,4	--	--	--	--
Reductor	1,2	1,2	1,2	1,2	1,2	1,2	2,2	2,2	2,2	4,2	4,2	6,5	12,0

Ficha técnica

Número de tornillos de la válvula de mariposa:

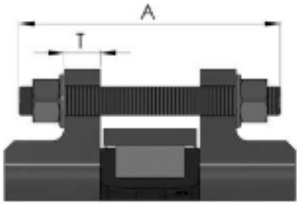

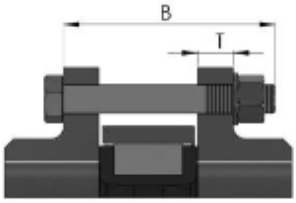

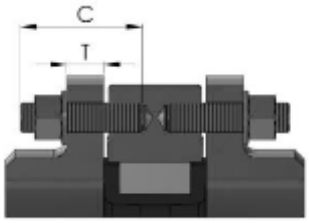

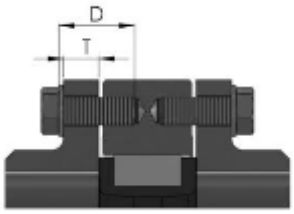

AK01 Tipo Wafer

AK02 Tipo Lug

		DN	32	40	50	65	80	100	125	150	200	250	300	350	400
PN6		∅K	90	100	110	130	150	170	200	225	280	335	395	445	495
		Rosca G	M12	M12	M12	M12	M16	M16	M16	M16	M16	M16	M20	M20	M20
	AK01	Número (A, B)	4	4	4	4	4	4	8	8	8	12	12	12	16
	AK01	Longitud A	100	100	110	110	120	130	140	140	150	160	170	170	200
	AK01	Longitud B	80	80	90	100	100	110	120	120	130	140	150	150	180
	AK02	Número (C, D)	8	8	8	8	8	8	16	16	16	24	24	24	32
	AK02	Longitud C	50	50	55	55	60	60	65	65	70	75	80	80	90
	AK02	Longitud D	30	30	35	35	40	40	45	45	50	55	55	55	65
		T	14	14	14	14	16	16	18	18	20	22	22	22	22

		DN	32	40	50	65	80	100	125	150	200	250	300	350	400
PN10		∅K	100	110	125	145	160	180	210	240	295	350	400	460	515
		Rosca G	M16	M16	M16	M16	M16	M16	M16	M20	M20	M20	M20	M20	M24
	AK01	Número (A, B)	4	4	4	4	8	8	8	8	8	12	12	16	16
	AK01	Longitud A	115	115	125	130	130	140	150	150	160	170	180	190	220
	AK01	Longitud B	95	95	105	110	110	120	120	130	140	150	160	160	190
	AK02	Número (C, D)	8	8	8	8	16	16	16	16	16	24	24	32	32
	AK02	Longitud C	55	55	60	60	60	65	70	75	80	85	85	85	100
	AK02	Longitud D	35	35	40	40	40	45	50	50	55	60	60	65	75
		T	18	18	18	18	20	20	22	22	24	26	26	26	26

		DN	32	40	50	65	80	100	125	150	200	250	300	350	400
PN16		∅K	100	110	125	145	160	180	210	240	295	355	410	470	525
		Rosca G	M16	M16	M16	M16	M16	M16	M16	M20	M20	M24	M24	M24	M27
	AK01	Número (A, B)	4	4	4	4	8	8	8	8	12	12	12	16	16
	AK01	Longitud A	110	110	120	130	130	140	150	150	160	180	200	200	230
	AK01	Longitud B	90	90	100	110	110	120	120	130	140	150	170	170	200
	AK02	Número (C, D)	8	8	8	8	16	16	16	16	24	24	24	32	32
	AK02	Longitud C	55	55	60	60	60	65	70	75	80	90	95	100	110
	AK02	Longitud D	35	35	40	40	40	45	50	50	55	60	65	70	80
		T	18	18	18	18	20	20	22	22	24	26	28	30	32

		DN	32	40	50	65	80	100	125	150	200	250	300	350	400
ANSI		∅K	88,9	98,4	121	139,7	152,4	190	215,9	241	298,4	361,9	431,8	476,2	539,8
		Rosca	1/2" – 13 UNC	1/2" – 13 UNC	5/8" – 11 UNC	5/8" – 11 UNC	5/8" – 11 UNC	5/8" – 11 UNC	3/4" – 10 UNC	3/4" – 10 UNC	3/4" – 10 UNC	7/8" – 9 UNC	7/8" – 9 UNC	1" – 8 UNC	1" – 8 UNC
	AK01	Número (A, B)	4	4	4	4	4	8	8	8	8	12	12	12	16
	AK01	Longitud A	100	100	130	140	140	150	160	160	175	190	210	220	240
	AK01	Longitud B	90	90	110	115	120	125	130	140	150	165	180	190	210
	AK02	Número (C, D)	8	8	8	8	8	16	16	16	16	24	24	24	32
	AK02	Longitud C	45	45	60	65	65	70	75	75	80	90	95	110	120
	AK02	Longitud D	30	30	40	45	45	50	50	50	55	65	70	75	90
		T	16	18	20	22	24	24	24	25	28	30	32	35	37

Elementos de accionamiento: palancas manuales y reductores

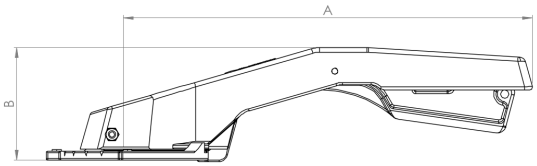

Palanca manual DN32-DN100 de aluminio

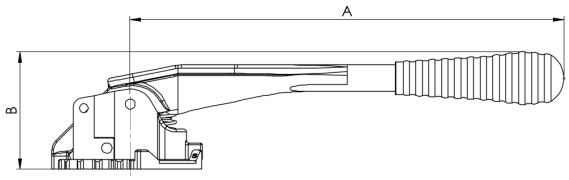

Palancas manuales DN125-DN200 de acero



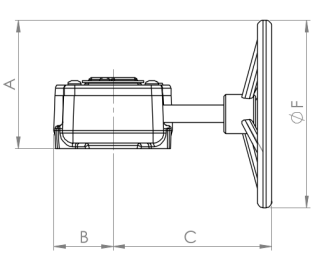

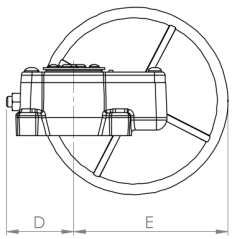

	DN HB	32	40	50	65	80	100	125	150	200	250	300	350 PN10	350 PN16	400 PN10	400 PN16
Palanca	Modelo de palanca	HB01	HB01	HB01	HB01	HB01	HB01	HB02	HB02	HB02						
	A Palanca	200	200	200	200	200	200	362	362	362	--	--	--	--	--	--
	B Palanca	76	76	76	76	76	76	75	75	75	--	--	--	--	--	--
	Peso de la palanca	0,35	0,35	0,35	0,35	0,35	0,35	1,40	1,40	1,40	--	--		--		--
Reductor	A Reductor	70	70	70	70	70	70	127,5	127,5	127,5	134	134	183	238	292	341
	B Reducto	35	35	35	35	35	35	46	46	46	57	57	57	67	78	78
	C	91	91	91	91	91	91	139	139	139	156	156	210	255	350	350
	D	38	38	38	38	38	38	59	59	59	60	60	95	131	169	219
	E	84	84	84	84	84	84	141	141	141	155	155	205	267	331	381
	F	100	100	100	100	100	100	200	200	200	200	200	300	400	500	600
	Peso del reductor	1,2	1,2	1,2	1,2	1,2	1,2	2,2	2,2	2,2	4,2	4,2	4,5	6,5	11,0	12,0
	Eje	14x14	14x14	14x14	14x14	14x14	14x14	17x17	17x17	17x17	22x22	22x22	27x27	27x27	27x27	27x27

Ficha técnica

Elemento de accionamiento: actuador eléctrico AN01



Modelo:	AN01, serie S
Tensión:	24 – 240 V CA/CC
Carcasa:	Carcasa de plástico resistente a la corrosión, poliamida (PA6), rojo/Gris
Funcionamiento:	10 s – 58 s, según la versión
Índice de protección:	IP67
Tiempo de funcionamiento:	75 % (referido a 10 min)
Temperatura:	De -20 a +70 °C en general
Características:	Limitación electrónica del par, detección automática de tensión, interruptores de fin de carrera, calefacción integrada en la cámara de conmutación, accionamiento manual de emergencia.
Opciones:	Sistema de posicionamiento digital DPS de 4-20 mA y 0-10 V BSR AkkuPack NC / NO Fase permanente NC / NO

Dimensiones:

DN32-DN65

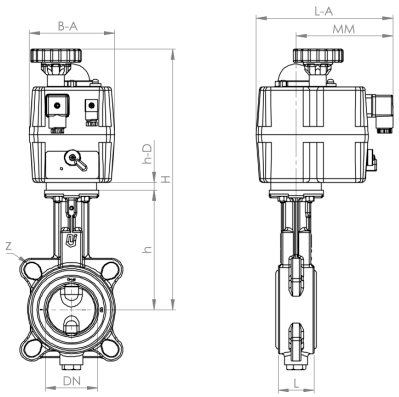

DN80-DN100

AK01

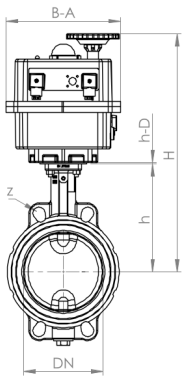

AK02

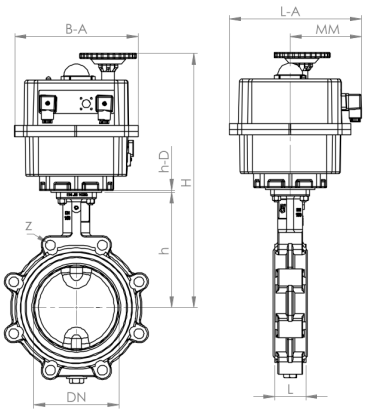

DN125-DN200

AK01

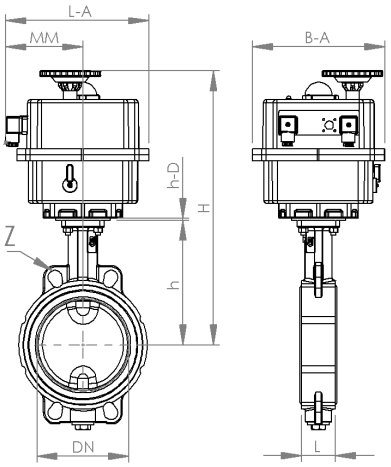

AK02

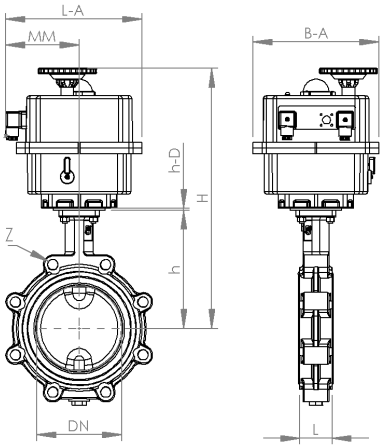

DN	PN		L	Z (número)		h	h-D	H	B-A	MM	L-A	Actuador	Tiempo de funcionamiento	Peso (kg)	
	AK01	AK02	(mm)	AK01	AK02	(mm)	(mm)	(mm)	(mm)	(mm)	(mm)		(s)	AK01	AK02
32	16	16	33	4	4	136	10	317	110	125	176	S20	10	3,7	4,1
40	16	16	33	4	4	136	10	317	110	125	176	S20	10	3,7	4,1
50	16	16	43	4	4	146	10	327	110	125	176	S20	10	4,5	4,8
65	16	16	46	4	4	154	10	335	110	125	176	S35	10	5,1	5,6
80	16	16	46	4	8	163	10	369	110	125	176	S55	13	6,1	7,2
100	16	16	52	4	8	173	10	379	110	125	176	S85	29	7,0	9,1
125	16	16	56	4	8	193	3	440	218	127	236	S140	34	11,9	14,4
150	16	16	56	4	8	205	3	452	218	127	236	S140	34	13,6	15,4
200	16	10	60	4	8	234	3	481	218	127	236	S300	58	18,5	20,5

Elemento de accionamiento: actuador neumático de giro AN02

Modelo: AN02,
Función: AN0200 – de doble efecto / AN0201 – Simple efecto
Carcasa: Aleación de aluminio con recubrimiento duro
Diseño constructivo: Actuador en la dirección de la tubería
Presión de control: En general, de 2 a 8 bar / El actuador está diseñado para 6 bar

Fluidos lubricantes para el aire de control
Fluido de control: Aire filtrado en cuanto a contenido residual de aceite, polvo y agua,

como mínimo según la norma DIN ISO 8573-1: 2010 [7:-:4]
Juntas: NBR
Temperatura: De -20 a +80 °C en general
Características: SIL3 según la norma IEC 61508, partes 1-2 y 4-7:2010
Opciones: Válvula Namur de 3/2 vías para actuadores de simple efecto de 12 V, 24 V y 230 V
Válvula Namur de 5/2 vías para actuadores de doble efecto de 12 V, 24 V y 230 V
Cajas de fin de carrera Mecánicas o Inductivas
Actuador giratorio (transversal a la tubería)
Válvula de estrangulamiento
Silenciador
Racor con rosca macho
Posicionador

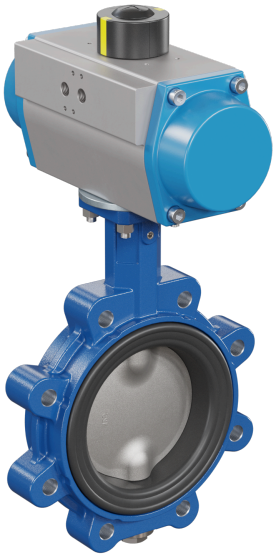

De doble efecto:

DN	PN	L	Z (número)		h	h-D	H	B-A	L-A	Actuador	Peso (kg)	
		(mm)	AK01	AK02	(mm)	(mm)	(mm)	(mm)	(mm)		AK01	AK02
32	16	33	4	4	136	10	271	95	165	GD-063	4,0	4,4
40	16	33	4	4	136	10	271	95	165	GD-063	4,0	4,4
50	16	43	4	4	146	10	281	95	165	GD-063	4,8	5,1
65	16	46	4	4	154	10	289	95	165	GD-063	5,3	5,8
80	16	46	4	8	163	10	310	106	182	GD-075	6,4	7,5
100	16	52	4	8	173	6	322	115	208	GD-083	8,1	9,5
125	16	56	4	8	193	6	350	119	262	GD-092	12,1	14,6
150	16	56	4	8	205	-	375	132	270	GD-105	15,6	16,4
200	10	60	4	8	234	-	404	132	270	GD-105	19,9	21,9
250	10	68	4	12	270	6	465	150	301	GD-125	32,5	38,9
300	10	78	4	12	310	-	482	159	395	GD-140	45,4	57,3
350	10	78	4	16	325	70	662	205	528	GD-190	80,8	96,4
400	10	102	4	16	365	70	762	270	608	GD-240	128,8	155,3

DN32 – DN65

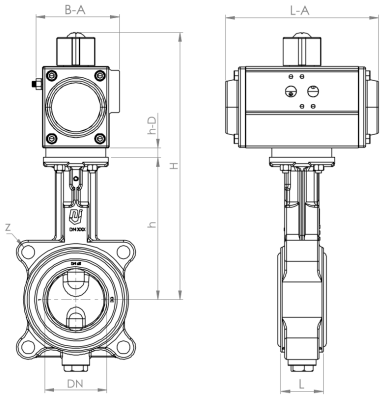

DN80 – DN300

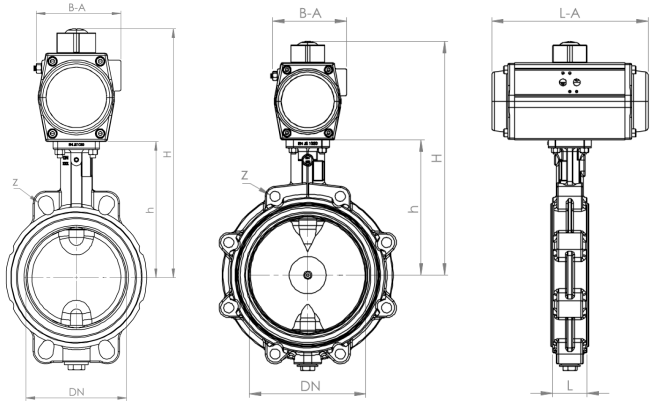

DN350 – DN400

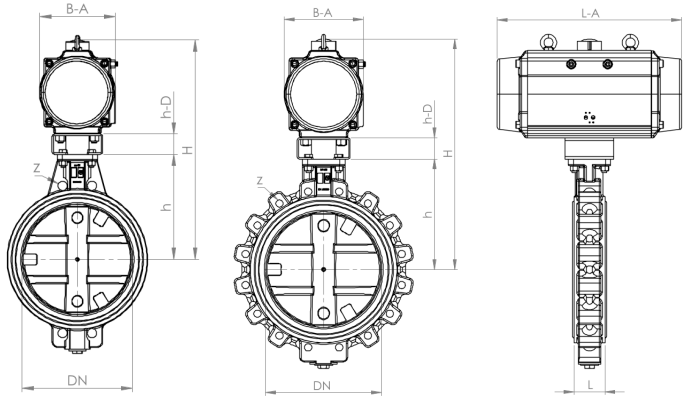

Simple efecto:

DN	PN	L	Z (número)		h	h-D	H	B-A	L-A	Actuador	Peso (kg)	
		(mm)	AK01	AK02	(mm)	(mm)	(mm)	(mm)	(mm)		AK01	AK02
32	16	33	4	4	136	10	271	95	165	GS-063	4,2	4,6
40	16	33	4	4	136	10	271	95	165	GS-063	4,2	4,6
50	16	43	4	4	146	10	281	95	165	GS-063	5,0	5,3
65	16	46	4	4	154	6	303	115	208	GS-083	7,0	7,5
80	16	46	4	8	163	6	320	119	262	GS-092	9,9	11,0
100	16	52	4	8	173	10	375	150	301	GS-125	16,2	17,6
125	16	56	4	8	193	15	417	159	395	GS-140	23,3	25,8
150	16	56	4	8	205	15	429	159	395	GS-140	26,0	26,8
200	10	60	4	8	234	15	458	159	395	GS-140	30,3	32,3
250	10	68	4	12	270	-	504	180	454	GS-160	50,9	57,3
300	10	78	4	12	310	70	647	205	528	GS-190	70,7	82,6
350	10	78	4	16	325	70	722	270	608	GS-240	118,4	134,0
400	10	102	4	16	365	70	821	406	769	GS-300	221,0	247,5

DN32 – DN65

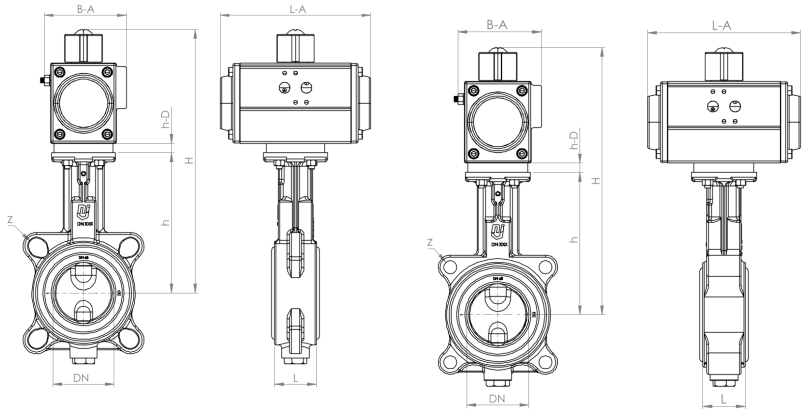

DN80 – DN250

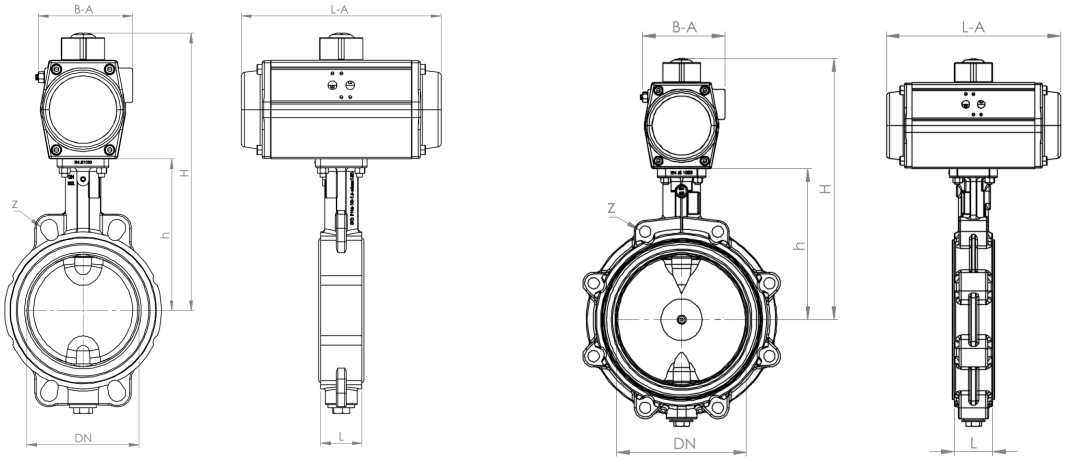

DN300 – DN400

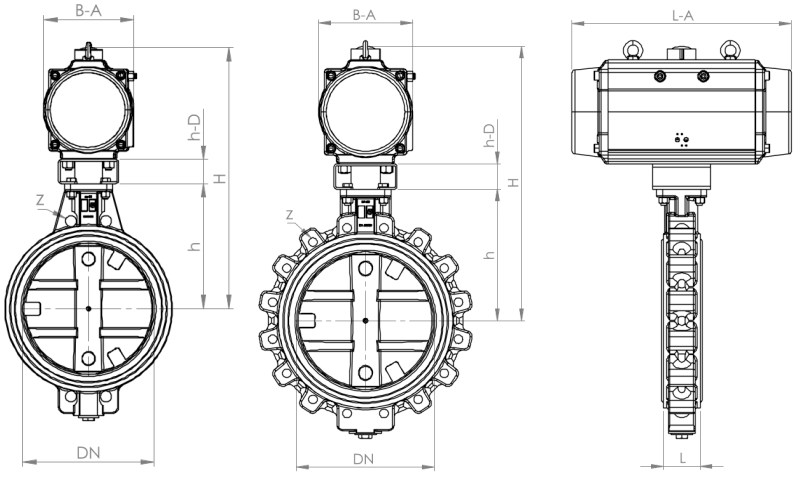

Ficha técnica

Saliente de la compuerta respecto a la longitud entre caras:

DN	32	40	50	65	80	100	125	150	200	250	300	350	400
B	--	5	5	11	18	25	36	48	71	91	112	132	147
D	--	26	29	49	68	88	115	142	194	243	292	333	383

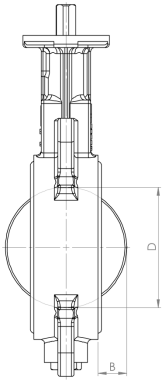

Lista de piezas y materiales:

N.º	Denominación	AK01 / AK02
1	Carcasa	Fundición dúctil 0.7040 (GGG40) con recubrimiento de epoxi
2	Disco	Acero inoxidable 1.4408 (CF8M)
3	Asiento	EPDM, NBR, FPM; otros materiales de construcción bajo pedido
4	Eje	Acero inoxidable 1.4021 (AISI 420)
5	Eje inferior	Acero inoxidable 1.4021 (AISI 420)
6	Casquillo	Delrin (hasta DN300), latón (a partir de DN350)
9	Junta	Klingersil -4400
10	Tapón	Acero inoxidable A2
11	Junta tórica del eje	EPDM, NBR, opcionalmente Viton
12	Junta tórica de la base	EPDM, NBR, opcionalmente Viton
13	Tornillo de fijación	Acero inoxidable A2

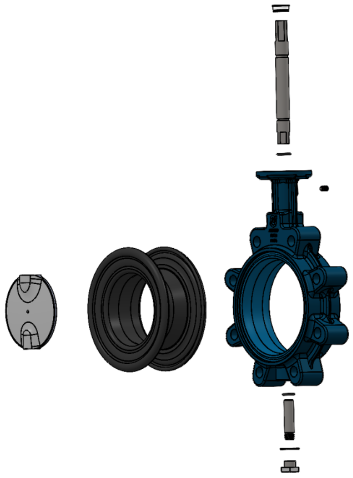

Par de apriete para fluidos*

Diámetro nominal	DN32	DN40	DN50	DN65	DN80	DN100	DN125	DN150	DN200	DN250	DN300	DN350	DN400
Par Nm (pmáx. 6 bar)	8	8	11	15	20	38	55	70	100	160	235	480	750
Par Nm (pmáx. 10 bar)	9	9	12	17	25	46	70	80	125	200	290	530	1200
Par Nm (pmáx. 16 bar)	10	10	12	20	30	55	85	100	150	290	380	580	1650

*Valores para clapetas con manguitos de EPDM y arandelas de acero inoxidable. Se recomienda un factor de seguridad de al menos 1,2. En el caso de asientos de NBR y FKM, fluidos gaseosos o fluidos con partículas abrasivas, se debe tener en cuenta un factor de seguridad de al menos 1,4.

Valores de caudal (m^3/h):

Diámetro nominal	DN32	DN40	DN50	DN65	DN80	DN100	DN125	DN150	DN200	DN250	DN300	DN350	DN400
10°	0,1	0,1	0,1	0,1	0,2	0,3	0,4	0,7	2	3	3	5	7
20°	2	2	3	5	8	20	35	54	120	129	188	265	345
30°	4	4	6	10	15	35	60	105	210	274	424	685	1000
40°	9	9	11	21	33	60	110	248	410	590	820	1327	1825
50°	17	17	23	53	76	122	223	400	915	1037	1500	1990	2550
60°	30	30	50	90	160	220	430	640	1630	2000	2710	3214	4383
70°	45	45	81	160	238	362	626	987	2331	3210	4180	4690	6090
80°	61	61	110	210	340	520	797	1630	3446	4164	5433	6292	9779
90°	84,4	84,4	147	290	450	730	1260	1990	4396	4500	6800	8900	11 500

Diagrama de caudal:

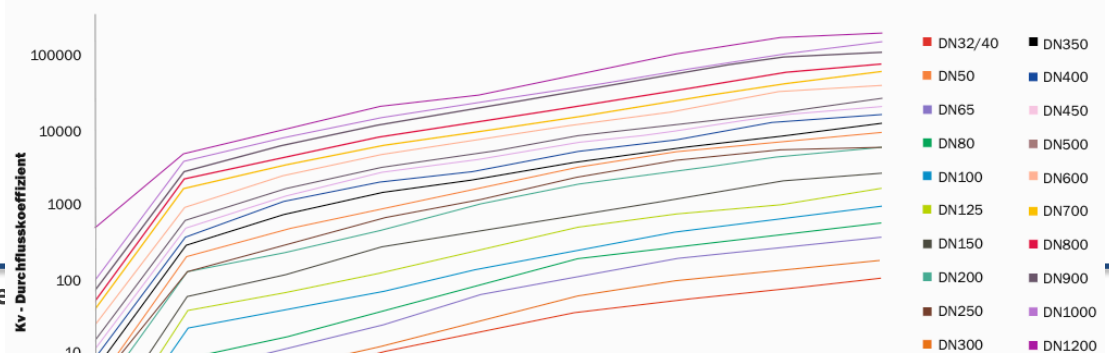

Opciones (bajo pedido):

- Diámetros nominales de DN450 a DN600
- Carcasa con doble brida para diámetros nominales de DN50 a DN2200
- Otros materiales para la carcasa, como Acero, Acero inoxidable, Aluminio, bronce de aluminio, etc.
- Otros materiales para los discos, como latón, bronce de aluminio, Hastelloy, titanio, etc.
- Recubrimientos para carcasas y discos
- Muchos otros materiales para manguitos destinados a diversas aplicaciones
- Prolongaciones de eje
- Asiento pegado o vulcanizado para aplicaciones de vacío
- ATEX
- Cajas de interruptores de fin de carrera
- Reductor por cadena
- Automatización con actuadores eléctricos o neumáticos; consulte la Ficha técnica o utilice nuestro configurador

Referencia del montaje:

AK01:

Versión	Presión nominal	Junta	Elemento de accionamiento	Tamaño
AK01 – Tipo Wafer	1 – PN6-PN10-PN16-ANSI150	0 – EPDM DVGW para agua 1 – NBR DVGW gas 2 – FPM 6 – EPDM HT FDA	00 – Palanca de bloqueo** 01 – Reductor 02 – Accionamiento eléctrico 24 - 240 V CA/CC*** 04 – Accionamiento neumático de doble efecto 05 – Accionamiento neumático de simple efecto con Cierre por muelle 06 – Extremo de eje libre 07 – Accionamiento neumático de simple efecto - apertura por muelle	06 – DN32 07 – DN40 08 – DN50 09 – DN65 10 – DN80 11 – DN100 12 – DN125 13 – DN150 14 – DN200 15 – DN250 16 – DN300

Versión	Presión nominal	Junta	Elemento de accionamiento	Tamaño
AK01 – Tipo Wafer	1 – PN10-PN16 2 – PN6*	0 – EPDM DVGW para agua 1 – NBR DVGW gas 2 – FPM 6 – EPDM HT FDA	01 – Reductor 04 – Accionamiento neumático de doble efecto 05 – Accionamiento neumático de simple efecto con cierre por muelle 06 – Extremo de eje libre 07 – Accionamiento neumático de simple efecto con apertura por muelle	17 – DN350 18 – DN400

AK02:

Versión	Presión nominal	Junta	Elemento de accionamiento	Tamaño
AK02 – Tipo Lug	1 – PN10-PN16 2 – PN6*	0 – EPDM DVGW para agua 1 – NBR DVGW gas 2 – FPM 6 – EPDM HT FDA	00 – Palanca de bloqueo** 01 – Reductor 02 – Accionamiento eléctrico 24 - 240 V CA/CC*** 04 – Accionamiento neumático de Doble efecto 05 – Accionamiento neumático de simple efecto con cierre por muelle 06 – Extremo de eje libre 07 – Accionamiento neumático de simple efecto – Apertura por muelle	06 – DN32 07 – DN40 08 – DN50 09 – DN65 10 – DN80 11 – DN100 12 – DN125 13 – DN150

Versión	Presión nominal	Junta	Elemento de accionamiento	Tamaño
AK02 – Tipo Lug	**0 – PN10** 1 – PN16* 2 – PN6*	0 – EPDM DVGW para agua **1 – NBR DVGW gas** 2 – FPM 6 – EPDM HT FDA	00 – Palanca de bloqueo** **01 – Reductor** 02 – Accionamiento eléctrico 24 - 240 V CA/CC*** 04 – Accionamiento neumático de doble efecto 05 – Accionamiento neumático de simple efecto con cierre por muelle 06 – Extremo de eje libre 07 – Accionamiento neumático de simple efecto - apertura por muelle	14 – DN200 **15 – DN250** 16 – DN300 17 – DN350 18 – DN400

Ejemplo n.º AK02010115:

AK02	0	1	01	15

N.º de artículo AK02110115
Válvula de mariposa con tipo Lug
Presión nominal: PN10
Junta: NBR
Accionamiento: Reductor
Tamaño: DN250

* Conexión según PN6 bajo pedido; en el modelo AK02, también PN16 en diámetros nominales a partir de DN200 bajo pedido.
** Solo disponible hasta DN200.
*** Válvulas de mariposa con accionamiento eléctrico hasta el diámetro nominal DN200; diámetros nominales mayores bajo pedido.

La imagen es orientativa; nos reservamos el derecho a realizar modificaciones técnicas y dimensionales.